PROFESYONEL 827 FDB

SÜRÜCÜ KABİN TİPİ	Yataksız
ŞASİ KULLANMA TİPİ	Damper (FDB)
TEKERLEK TAHRİK KONFİGÜRASYONU	6 x 4
MOTOR	
MARKA/MODEL	CUMMINS C8.3 260 10 (Euro 1)
TİPİ	Turbo intercooler dizel
SİLİNDİR ADEDİ	6
SÜPÜRME HACMİ	8.268 lt
GÜCÜ	263 PS (194 kW)@ 2200 d/dak
TORKU	950 Nm @1500 d/dak
YAKIT DONANIMI	
YAKIT POMPASI MARKA/TİP	BOSCH / Sıra Tip
YAKIT DEPO HACMİ	230 lt
DEBRİYAJ	
TİPİ	Helezon yaylı, çift kuru diskli, servo takviyeli hidrolik
BALATA ÇAPI	350 mm (14 inch)
DİŞLİ KUTUSU	
MARKA/MODEL	ZF 9 S 109 DT
VİTES ADEDİ	9 ileri 1 geri Senkromeçli
DİNGİLLER	
ÖN DİNGİL TAŞIMA KAPASİTESİ	"I" kesitli, dövme çelik, 7000 kg
ARKA DİNGİL TAŞIMA KAPASİTESİ	26000 kg
DİFERANSİYEL	
MARKA/MODEL	ZF / APB35 / DKZ, APB35 / DK
DİŞLİ ORANI/HIZ ADEDİ	6.03 : 1 tek hızlı, cerli
DİREKSİYON	
MARKA/MODEL	HEMA (ZF) 8098 servocom
TİPİ	Integral tip, hidrolik
FRENLER	
FREN SİSTEMİ TİPİ	Tam havalı kuru tip servis freni, hava kumandalı yaylı el freni, ABS/ASR
YAVAŞLATICI TİPİ	Egzoz freni
SÜSPANSİYON	
ÖN DİNGİL	Yarı eliptik yaprak yaylı, teleskopik amortisörlü
ARKA DİNGİLLER	Tandem ters makas
VİRAJ DENGE ÇUBUĞU	Önde
ŞASİ	
PROFİL TİPİ	"⊏" kesitli yekpare niobium'lu çelik profil
TAKVİYE TİPİ	"⊏" kesitli içten takviyeli yekpare çelik profil
LASTİKLER	315/80 R 22.5, 10 + 1 adet
JANTLAR	9.00 x 22.5, 10 bijonlu
ELEKTRİK DONANIMI	
TİPİ	24 V, negatif (-) şasi
AKÜ	2 x 12 V, 150 Ah
ALTERNATÖR	28 V, 45 A
MARŞ MOTORU	24 V, 7.8 kW

30 ARALIK 2005/52YD002518

İmalatçı firma önceden haber vermeden mamullerinin teknik özelliklerini değiştirebilme hakkını saklı tutar.

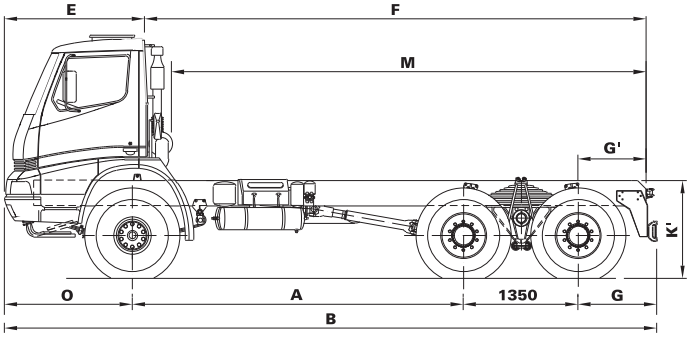

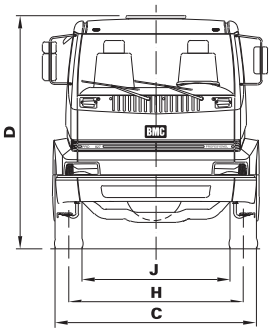

BOYUTLAR (mm)	
A : Dingil mesafesi	3900
B : Azami uzunluk	7685
C : Azami genişlik	2500
D : Azami yükseklik	2870
E : Ön tampondan sürücü kabini arkasına	1696
F : Sürücü kabini arkasından şasi ucuna	5859
G : Arka uzunluk	930
G': Şasi arka uzunluğu	800
H : Ön iz genişliği	2070
J : Arka iz genişliği	1838
K': Şasi arka yüksekliği	1130
M: Faydalı şasi uzunluğu	5664
N': Şasi arka genişliği	800
O : Ön uzunluk	1505

AĞIRLIKLAR (kg)	
Ağırlık (çıplak şasili)	9000
Taşıma sınırı (üstyapı dahil)	17000
Azami yüklü ön dingil ağırlığı	7000
Azami yüklü arka dingil ağırlığı	19000(9500+9500)
Azami yüklü ağırlık	26000

PERFORMANS	
Azami yüklü ağırlıkta tırmanma yeteneği (%)	55.2
Azami araç hızı (km/sa)	70.4

SATIŞ-SERVİS: Tel: (0232) 479 18 70 Faks: (0232) 479 08 48 **ADANA BÖLGE MÜDÜRLÜĞÜ:** Tel: (0322) 457 35 98 Faks: (0322) 453 32 82 **ANKARA BÖLGE MÜDÜRLÜĞÜ:** Tel: (0312) 419 77 00 Faks: (0312) 419 50 74 **DİYARBAKIR BÖLGE MÜDÜRLÜĞÜ:** Tel: (0412) 252 22 71 Faks: (0412) 252 22 75 **İSTANBUL BÖLGE MÜDÜRLÜĞÜ:** Tel: (0212) 296 29 40 Faks: (0212) 296 29 41 **İZMİR BÖLGE MÜDÜRLÜĞÜ:** Tel: (0232) 479 18 70 (PBX) Faks: (0232) 479 08 48 **SAMSUN BÖLGE MÜDÜRLÜĞÜ:** Tel: (0362) 233 77 88 Faks: (0362) 233 26 82 **E-POSTA:** satis@bmc.com.tr **İNTERNET ADRESİ:** www.bmc.com.tr **İKİNCİ EL ARAÇLAR İNTERNET ADRESİ:** www.bmcikinciel.com

YETKİLİ BAYİİ KAŞESİ

ARALIK 2005/6.000